le montage du **lit cube**

Une fois assemblé, le cube ne passe pas les portes… Il faut donc penser à effectuer le montage dans la pièce qu'il occupera !

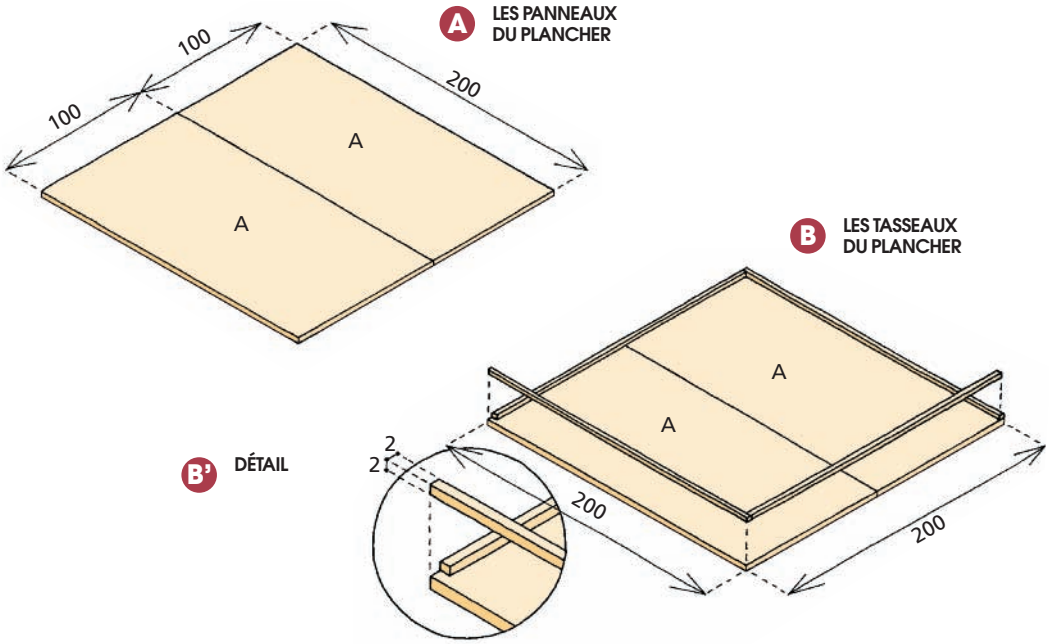

le matériel

LES FOURNITURES

- MDF de 22 mm d'épaisseur :
  - 2 panneaux A de 100 x 200 cm
  - 5 panneaux B de 22 x 22 cm
- Contreplaqué de 5 mm d'épaisseur :
  - 8 panneaux C de 100 x 200 cm
  - 2 panneaux D de 100 x 200 cm
  - 2 panneaux E de 50 x 200 cm
  - 4 panneaux F de 103 x 206 cm
- Tasseaux en sapin de section 2 x 2 cm : 63 mètres linéaires
- 5 roulettes de 100 mm de diamètre supportant 100 kg
- Colle à bois
- Vis à bois à tête fraisée de 3 mm de diamètre et de 50 mm de longueur
- Enduit de finition
- Bande à joint
- Papier abrasif
- Sous-couche d'impression
- Peinture acrylique

LES OUTILS

- Crayon, mètre et règle
- Perceuse-visseuse
- Scie égoïne et scie à onglet
- Escabeau
- Spatule et ponceuse
- Pinceaux et rouleaux

BON BRICOLEUR	
TEMPS	3 JOURS

la réalisation

LE PRINCIPE DE MONTAGE

le plancher

Le plancher doit supporter le poids de deux personnes : il est réalisé en panneaux de MDF de 22 mm d'épaisseur et renforcé par une série de tasseaux.

les parois et le plafond

Légers pour que le meuble soit facile à déplacer, ils doivent également être parfaitement rigides. Pour les construire, nous avons réalisé des panneaux « sandwichs » constitués de plaques de contreplaqué les plus fines possible, entre lesquelles est insérée une croix formée de tasseaux, reprenant le principe de la croix de Saint-André.

LE PLANCHER

la structure

Assemblez par collage les deux panneaux A pour obtenir un plancher de 200 x 200 cm *(schéma A)*.

Collez et vissez un tasseau sur les quatre bords du plancher *(schémas B et B')*. Espacez les vis de 20 cm.

Collez et vissez sous la surface du plancher des tasseaux espacés de 22 cm *(schéma C)*.

les roulettes

Collez et vissez un panneau B aux quatre angles et au centre du plancher. Vissez les roulettes sur les panneaux B *(schémas D et D')*. Retournez l'ensemble pour obtenir le plancher du cube *(schéma E)*.

LES PAROIS ET LE PLAFOND

les grandes parois

Assemblez par collage deux panneaux C pour obtenir une paroi de 200 x 200 cm *(schéma F)*.

Collez et vissez un tasseau sur chaque côté de cette paroi *(schéma G)*. Enfoncez les vis jusqu'à ce que la tête pénètre dans le bois. Elles seront plus faciles à dissimuler sous l'enduit de finition.

Collez et vissez des tasseaux sur la paroi pour former une croix. Pour une finition parfaite,

DESSINS ET MODÈLES DÉPOSÉS. TOUTE REPRODUCTION, TOTALE OU PARTIELLE, DES PLANS, DESSINS ET MODÈLES, EN DEHORS D'UN USAGE PRIVÉ ET PERSONNEL, EST INTERDITE (CPI ART. L 112-1 ET SUITE). SCHÉMAS : L. DE BOYNES.

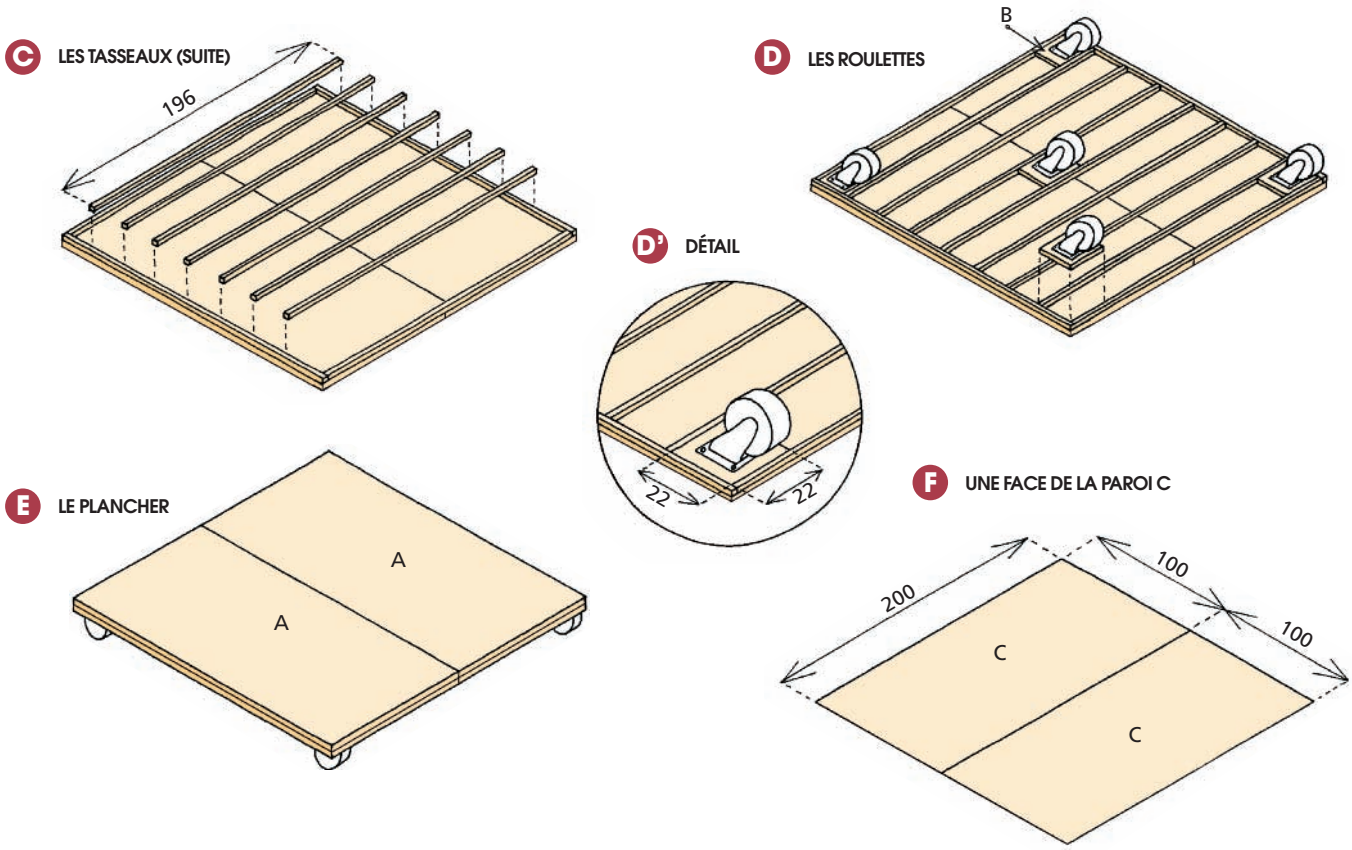

biseautez au préalable l'extrémité de certains tasseaux *(schéma G')*.
Vissez et collez sur cette croix deux autres panneaux C *(schéma H)*. Attention : à cette étape, le sens de pose des panneaux C doit être inversé de façon à rigidifier parfaitement la paroi *(schémas F et H)*.
Répétez ces opérations pour réaliser la seconde paroi constituées des quatre derniers panneaux C.

les petites parois

Collez et vissez un tasseau sur les quatre bords d'un panneau D. Collez et vissez trois tasseaux pour former une croix *(schéma I)*.
Collez et vissez le second panneau D sur la croix.
Collez et vissez quatre tasseaux sur les bords du panneau E. Vissez sur les tasseaux le second panneau E *(schéma J)*. Il n'est pas nécessaire de réaliser une croix.

le plafond

Le plafond est réalisé avec les panneaux F. Le montage du plafond est identique à celui des parois constituées des panneaux C, seules les dimensions des panneaux sont légèrement différentes *(schémas F, G et H)*.

LE MONTAGE

l'installation des parois

Collez et vissez sur le bord du plancher les deux parois C. Placez les vis au niveau des tasseaux *(schéma K')*. Procédez de même pour les parois D et E. L'espace entre les panneaux D et E sera de 50 cm *(schéma K)*.

la pose du plafond

Mettez en place le plafond constitué des panneaux F *(schéma L)*. Il vaut mieux être deux pour ajuster sa position avant de le visser.

LES FINITIONS

Dissimulez les têtes des vis avec l'enduit. Masquez la jonction entre deux panneaux : déposez sur chaque joint une première couche d'enduit à l'aide de la spatule. Appliquez sur l'enduit encore frais une bande à joint. Lissez à l'aide de la spatule puis déposez une deuxième couche d'enduit. Laissez sécher. Appliquez une troisième couche d'enduit en débordant de 5 à 6 cm de part et d'autre de la bande à joint. Laissez sécher. Poncez et dépoussiérez. Appliquez au rouleau une sous-couche d'impression. Mettez en peinture.

DESSINS ET MODÈLES DÉPOSÉS. TOUTE REPRODUCTION, TOTALE OU PARTIELLE, DES PLANS, DESSINS ET MODÈLES, EN DEHORS D'UN USAGE PRIVÉ ET PERSONNEL, EST INTERDITE (CPI ART. L 112-1 ET SUITE). SCHÉMAS : L. DE BOYNES.

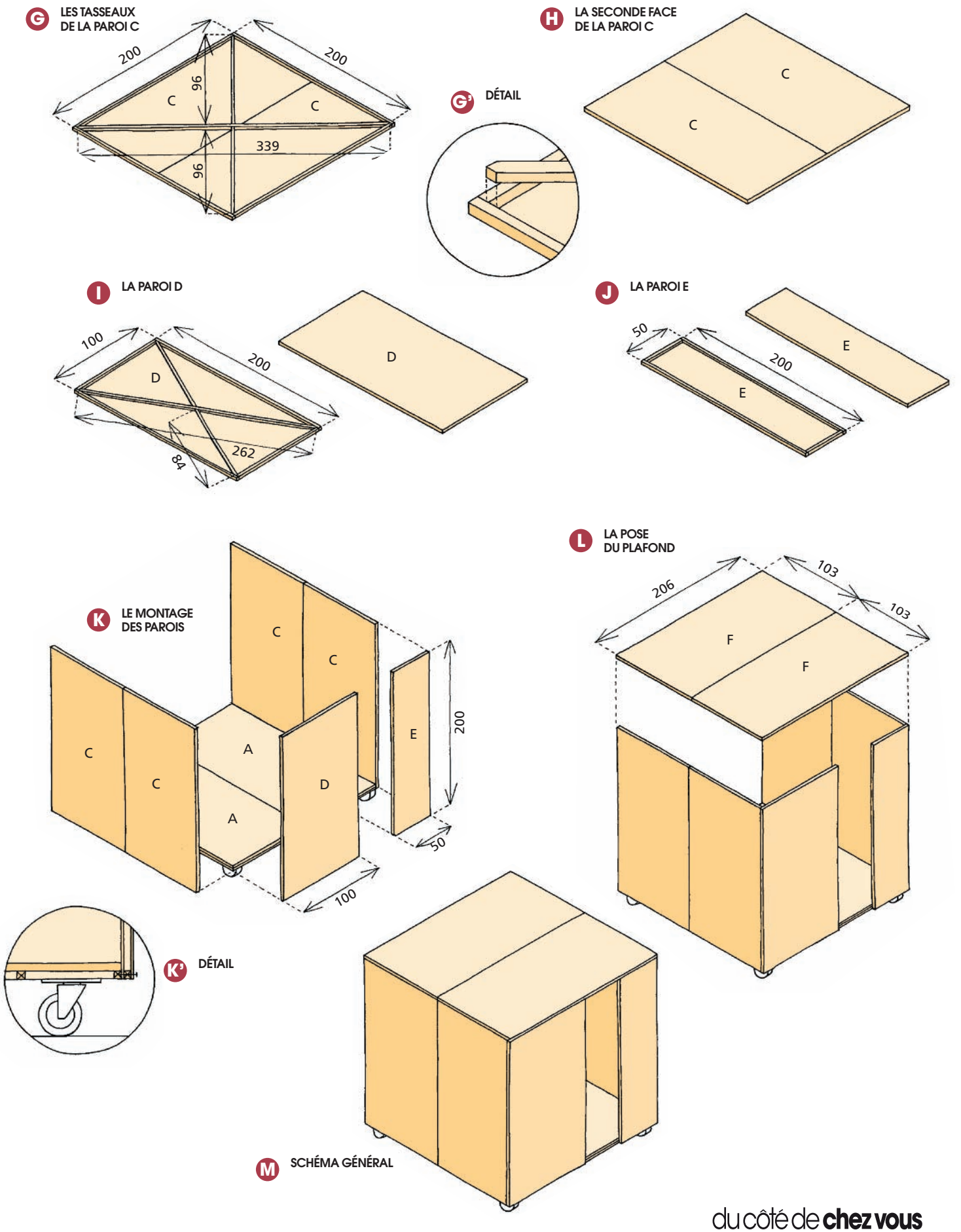
G LES TASSEAUX DE LA PAROI C
200
200
96
96
339
C
C
G' DÉTAIL
H LA SECONDE FACE DE LA PAROI C
C
C
I LA PAROI D
100
200
D
D
262
84
J LA PAROI E
50
200
E
E
K LE MONTAGE DES PAROIS
C
C
C
C
A
A
D
E
200
50
100
K' DÉTAIL
L LA POSE DU PLAFOND
206
103
103
F
F
M SCHÉMA GÉNÉRAL